安全の為、取扱説明書に従って正しくお使い下さい。　　（スポットライト）

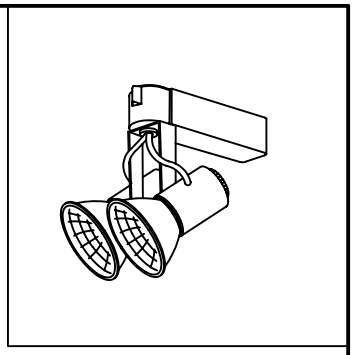

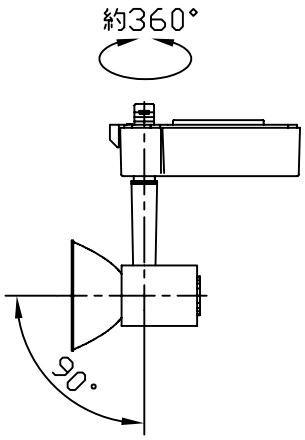


可動範囲

※可動範囲内でご使用下さい。

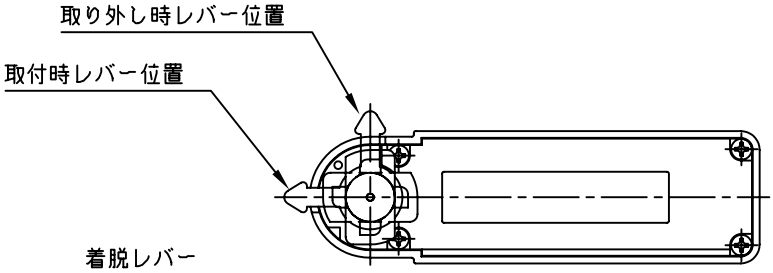


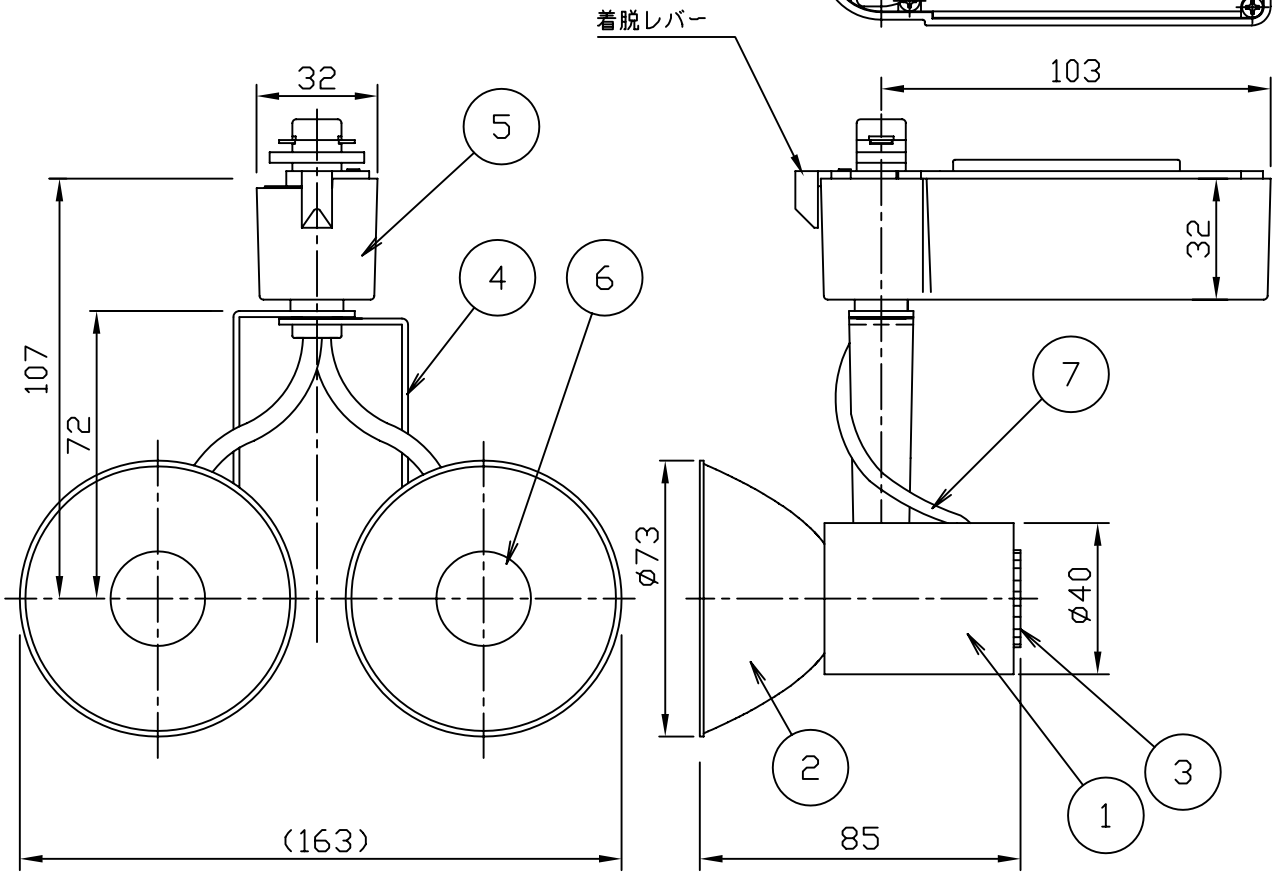


| 品番 | 部品名 | 材質 | 数 | 備考 |
|---|---|---|---|---|
| 8 | | | | |
| 7 | 電源線 | | 2 | 透明平行コード |
| 6 | カバー | 樹脂 | 2 | 透明 |
| 5 | 電子プラグ | 樹脂 | 1 | ホワイト・ブラック・クローム |
| 4 | アーム | 鋼板 | 2 | ホワイト・ブラック・クローム |
| 3 | ヒートシンク | アルミ | 2 | アルマイト |
| 2 | 反射板 | アルミ | 2 | アルマイト鏡面 |
| 1 | 本体 | アルミ | 2 | ホワイト・ブラック・クローム |

特記事項

LED電源装置内蔵

※配光＝集光

| 承認 | 検印 | 作図 |
|---|---|---|
| 小瀬(芳) | 田中 | 小瀬(直) |

品番　SSL2521N−W（ホワイト）
−B（ブラック）
−C（クローム）

光源

LED　7W（昼白色）×2

ランプ付

| 尺度 | 器具質量 | 作成日 |
|---|---|---|
| 1/2 | 0.42Kg | 2009.04.23 |

飯 LIGHTING SOU